Systèmes de revêtements

NOVIKSHAKE[MD] NP PERFECTO NORDIQUE

GUIDE D'INSTALLATION

NOVIKSHAKE^{MD} NP - PERFECTO NORDIQUE
GUIDE D'INSTALLATION

INFORMATION GÉNÉRALE

ATTENTION: NE JAMAIS OUBLIER QUE LES POLYMÈRES SUBISSENT DE L'EXPANSION / CONTRACTION DUES AUX VARIATIONS DE TEMPÉRATURE. LES INSTRUCTIONS CI-DESSOUS ONT POUR BUT DE PERMETTRE L'EXPANSION / CONTRACTION DU MATÉRIAU.

1-Toujours débuter l'installation par le point le plus bas de la structure, de la gauche vers la droite.

2-Toujours clouer dans les trous d'installation. Ces derniers sont munis d'un film de polymère permettant de centrer parfaitement le clou sans contraindre le mouvement d'expansion/contraction du matériau. Chaque panneau complet devrait être cloué dans le trou central, aux deux extrémités et avoir un minimum de 5 clous dans la tête de clouage, à intervalle maximal de 16"(40,64cm) ou moins ainsi qu'un clou dans chaque trou latéral (Figure 1). Si installé sur un mur latté, il est fortement recommander d'installer les lattes à un angle de 45°, aux 8"(20,32cm) et d'avoir une latte derrière chaque clou. Toujours utiliser des clous ou vis résistants à la corrosion ayant une tête de 0.4"(1cm) de diamètre et un corps de 0.150"(0,38cm) de diamètre et pénétrant la surface solide d'au moins 1 1/4"(3,18cm).*

3-Ne jamais enfoncer les clous complètement, laisser un jeu d'environ 1/16"(0,16cm). Les butées situées autour des trous aide à limiter l'enfoncement du clou en arrêtant la tête du marteau et laissant le jeu nécessaire. (Figure 2)

4-La tête de clouage du Bardeau Perfecto Nordique permet l'utilisation de cloueuse pneaumatique pour toiture (ex: Bostitch RN46 et Hitachi NV45). Pour ce faire, ajuster l'embout de la cloueuse à la postition la plus haute. Appuyer l'embout dans la cavité sous les trous de clouage et pousser contre le panneau pour clouer. S'assurer que chaque clou soit bien aligné dans le trou de clouage. (Figure 3)

5-Toujours s'assurer que les morceaux soient bien insérés les uns dans les autres (pousser fermement vers le haut pour s'assuser de l'insertion complète du panneau) (Figure 4).

Figure 1

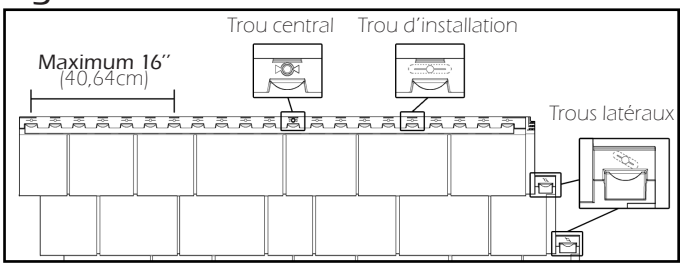

Figure 2

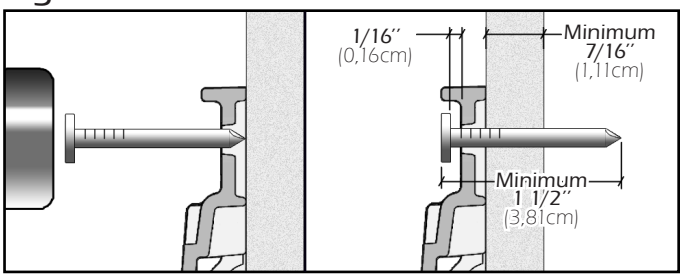

Figure 3

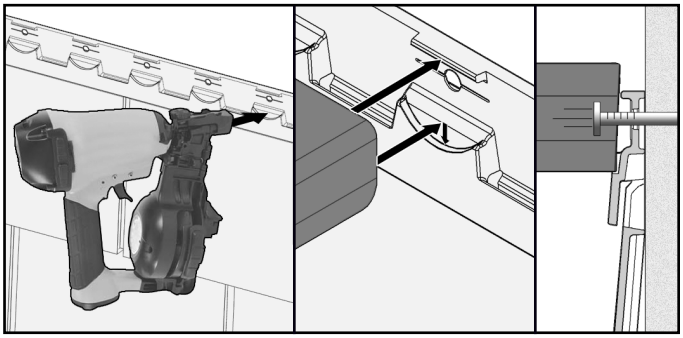

Figure 4

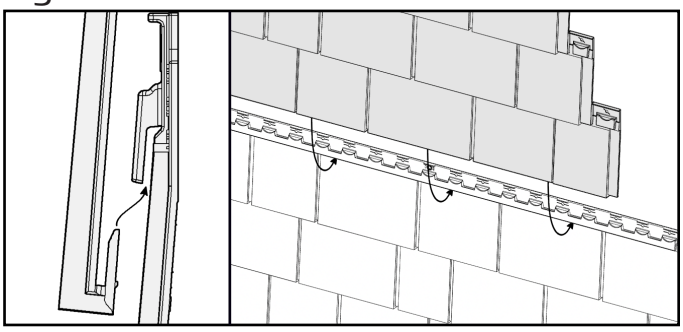

* Pour connaître toutes les spécifications et exigences relatives à une installation conforme au code de Miami Dade, veuillez vous reporter à *Miami Dade County Florida NOA 18-0716-05 expiration date: January 24.2024.*

INFORMATION GÉNÉRALE (SUITE)

6-Lors de l'utilisation de moulures de finition (ex: NovikTrim1, moulure en J, etc.) laisser un jeu d'environ 1/4"(0,64cm) entre la moulure et le revêtement (Figure 5). L'ouverture requise pour les moulures de fintion est de 3/4"(1,91cm).

-Pour couper le matériel, il est recommandé d'utiliser une scie circulaire avec une lame de finition.
-Conserver le numéro R-E-L de vos produits (ex: REL-123456) pour des références futures.

Figure 5

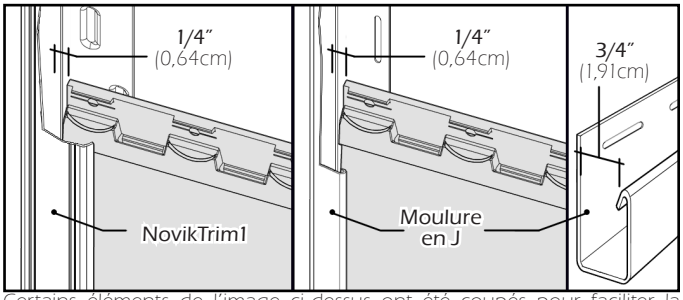

Certains éléments de l'image ci-dessus ont été coupés pour faciliter la compréhension.

ÉTAPES D'INSTALLATION

1-Pour débuter, installer les bandes de départ au point le plus bas de la structure. S'assurer qu'elles soient parfaitement droites et au niveau.
- Bandes de départ universelle en polymère (Figure A):
Laisser un jeu de 1/2"(1,27cm) à chaque extrémité des murs lors de l'utilisation de coins décoratifs (1). Si le mur a un plancher, installer les bandes de départ à 13/16"(2,06cm) au-dessus du plancher (2). S'il n'y a pas de plancher, installer les bandes de départ égale au bas du mur. Clouer chaque bande de départ dans les trous de fixation à un intervalle maximal de 8"(20,32cm) ou moins. Clouer aussi dans le trou central (3). Installer les bandes de départ suivantes en les insérant jusqu'à la butée dans celle précédemment installée puis les clouer tel que mentionné plus haut (4).*
- Bandes de départ universelle série pro (Figure A.1):
Laisser un jeu de 1/2"(1,27cm) à chaque extrémité des murs lors de l'utilisation de coins décoratifs (1). Si le mur a un plancher, installer le dessus des bandes de départ à 2 11/16"(6,83cm) afin de laisser un dégagement de 13/16"(2,06cm) au-dessus du plancher (2). S'il n'y a pas de plancher, installer les bandes de départ égale au bas du mur. Clouer chaque bande de départ à un intervalle maximal de 8"(20,32cm) ou moins. Installer les bandes de départ suivantes en les appuyant sur celle précédemment installée (3) puis les clouer tel que mentionné plus haut.*

Figure A

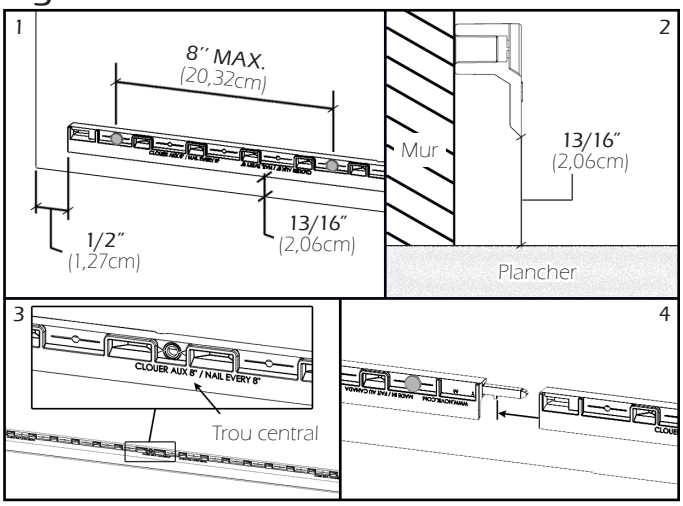

Figure A.1

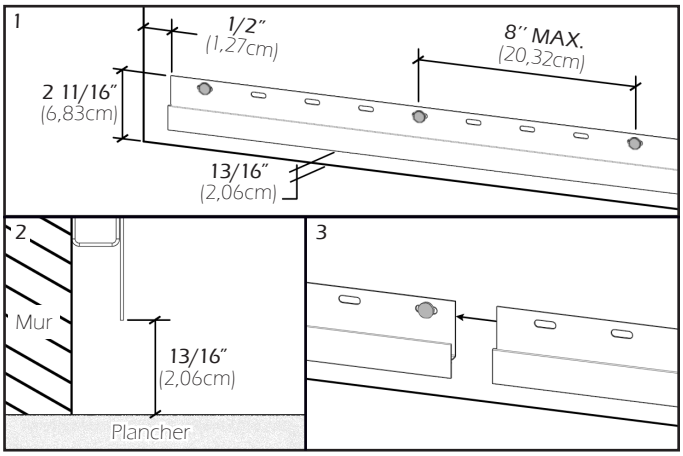

* Pour connaître toutes les spécifications et exigences relatives à une installation conforme au code de Miami Dade, veuillez vous reporter à *Miami Dade County Florida NOA 18-0716-05 expiration date: January 24.2024.*

ÉTAPES D'INSTALLATION (SUITE)

2-Lors de l'utilisation de coins décoratifs, couper la partie gauche d'un panneau en ligne droite, insérer le panneau dans la bande de départ et fixer à 2 1/2"(6,35cm) de l'extrémité du mur. Lors de l'utilisation de moulure de coin ou en J, couper la partie gauche d'un panneau en ligne droite, insérer le panneau dans la bande de départ et le glisser à l'intérieur de la moulure de finition. Laisser un jeu d'environ 1/4"(0,64cm) entre le fond de la moulure et le revêtement (Figure B). Il est préférable de vérifier la longueur du mur et de faire la première coupe de manière à éviter d'avoir une très petite pièce à l'extrémité droite. S'assurer de bien aligner les murs adjacents.

Figure B

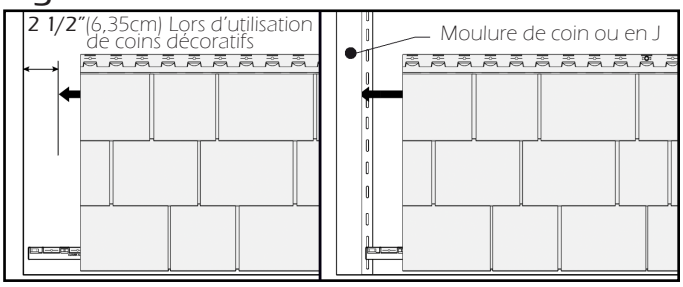

3-Pour chaque panneau, clouer dans le trou central de la pièce, cela aura pour effet de répartir également de chaque coté du panneau l'expansion/contraction. Clouer aussi le dernier trou situé à chaque extrémité et ajouter 2 autres clous dans la tête de clouage ainsi que dans chaque trou latéral (Figure C). Chaque panneau complet doit être soutenu par 7 clous minimum. Si les panneaux sont installés sur un mur latté, prévoir une latte derrière ces endroits.*
- N.B.: Lorsque vous utilisez une partie d'un panneau qui n'a pas le trou central positionné au milieu de la pièce, percez un nouveau trou central d'un diamètre de 1/8''(0,32cm) à la même hauteur que les autres trous d'installation.

Figure C

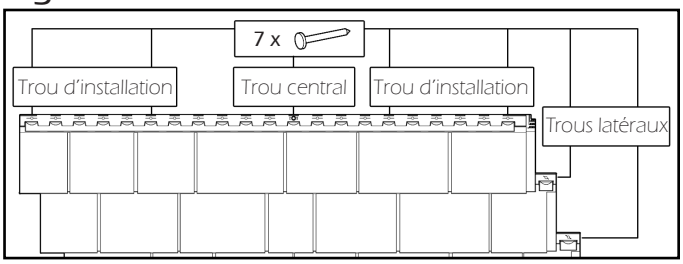

4-Installer le panneau suivant en l'insérant dans la moulure de départ puis glisser le vers la gauche par dessus le panneau précédent. S'assurer de bien engager les crochets latéraux et de bien positionner les panneaux en laissant toujours la même distance entre chacun selon la température extérieure lors de l'installation. Se référer aux marques de température sur les panneaux (Figure D).
Installation:
35 °C (95 °F) distance d'environ 0.205" / 5,2mm
20 °C (68 °F) distance d'environ 0.245" / 6,2mm
5 °C (40 °F) distance d'environ 0.305" / 7,8mm

Figure D

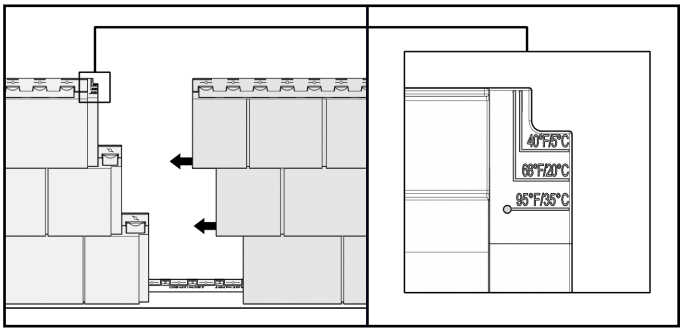

5-Partir le second rang en coupant à approximativement 16''(40,64cm) de distance de votre point de coupe de la rangée de départ. Glisser les crochets situés au bas du panneau dans le haut de la rangée précédemment installée. Pour éviter la répétition, alterner la séquence de coupe pour les rangées subséquentes. (Figure E)

Figure E

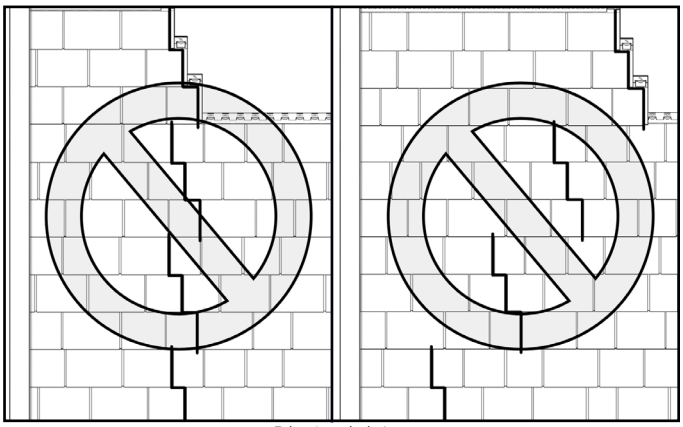

Résultat à éviter

* Pour connaître toutes les spécifications et exigences relatives à une installation conforme au code de Miami Dade, veuillez vous reporter à *Miami Dade County Florida NOA 18-0716-05 expiration date: January 24.2024.*

ÉTAPES D'INSTALLATION (SUITE)

6-Pour la dernière rangée et si vous devez fixer les panneaux dans un endroit autre que dans les trous de fixation, à un endroit peu visible sur le panneau, pratiquer avec un couteau, une fente de 1"(2,54cm) plus large que le corps du clou, mais plus petit que sa tête. (Figure F) Ceci ne gênera pas le mouvement d'expansion/contraction du revêtement même s'il n'est pas fixé dans les trous de fixation.
-N.B.: Pour assurer une installation et une apparence optimales, ajouter des support de clouage derrière la dernière rangée pour ajuster son inclinaison.

Note: Ne jamais fixer d'accessoires directement sur le revêtement. Les attaches doivent pénétrer la surface solide. Si vous avez besoin d'installer des accessoires sur le revêtement, à un endroit peu visible, faire une fente de 1"(2,54cm) plus large que le corps du clou, mais plus petit que sa tête afin de ne pas gêner l'expansion/contraction du revêtement.

Figure F

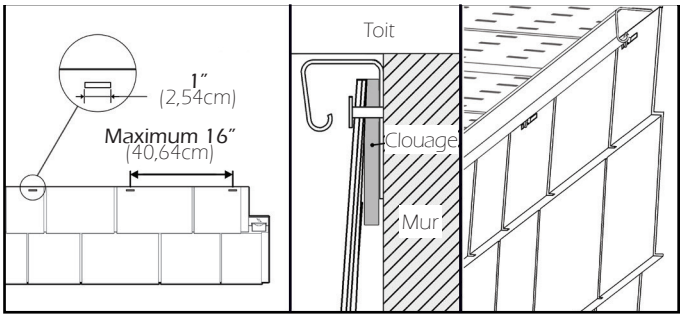

INSTALLATION DE COINS DÉCORATIFS

1-Pour l'utilisation des coins décoratifs, l'installation débute lorsque vous avez terminé deux murs adjacents.
-N.B.: Les rangées des murs adjacents doivent être à la même hauteur et débuter à 2 1/2"(6,35cm) du coin du mur pour assurer une installation et une apparence optimales.

2-Lors de l'installation, glisser les 2 crochets situés au dos de la pièce dans la bande de départ. Pousser le coin vers le haut jusqu'au contact avec les bardeaux des panneaux (Figure G), puis clouer les deux côtés de la tête de clouage.

Figure G

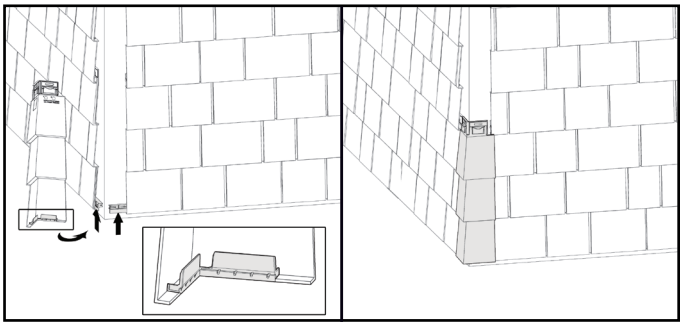

3-Pour tous les coins suivants, insérer les crochets dans les crochets du haut du coin précédent. Vérifier qu'ils soient bien engagés. Pousser le coin vers le haut jusqu'au contact avec les bardeaux des panneaux (Figure H) et clouer les deux côtés de la tête de clouage.

Figure H

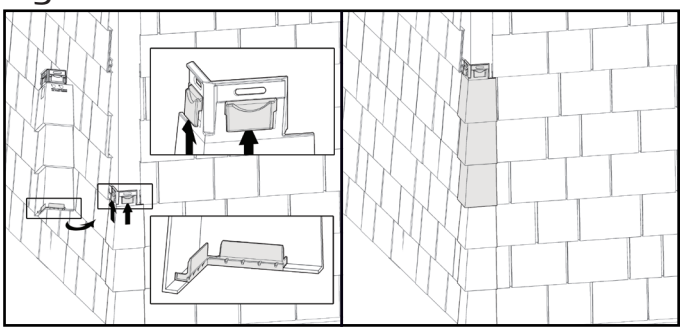

INSTALLATION DE COINS DÉCORATIFS (SUITE)

4-Pour le dernier coin seulement, couper l'excédent de la pièce. Sur chaque coté du coin, faire un trou plus large que le corps du clou, mais plus petit que sa tête. Prévoir un support de clouage derrière ces endroits afin de bien fixer le haut du coin. Rabattre le haut du coin et le clouer. (Figure I)

Figure I

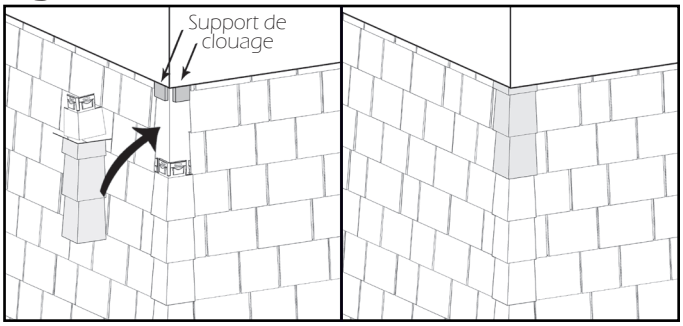

ASTUCE D'INSTALLATION (COINS INTÉRIEURS)

1-Plusieurs solutions sont possibles pour faire la finiton d'un coin intérieur: moulure de coin intérieur préfabriquée (A), deux moulures en J (B) ou deux NovikTrim1 (C) (Figure J). Cependant, il est important de bien étanchéifier le coin du mur avant de faire l'installation des moulures.

Figure J

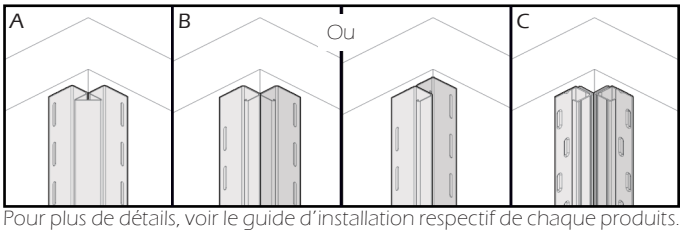

Pour plus de détails, voir le guide d'installation respectif de chaque produits.

2-Pour toutes les coupes à effectuer sur les panneaux, il peut être utile de se référer à la règle situé à l'arrière des panneaux, sur le crochet inférieur (Figure K). Par exemple, nous recommendons d'alterner la distance de coupe du premier panneau de chaque rangée entre: 0"(0cm) - 15"(38,1cm) - 30"(76,2cm) - 28"(71,1cm) puis reprendre à 0"(0cm), afin d'obtenir une meilleure apparence.
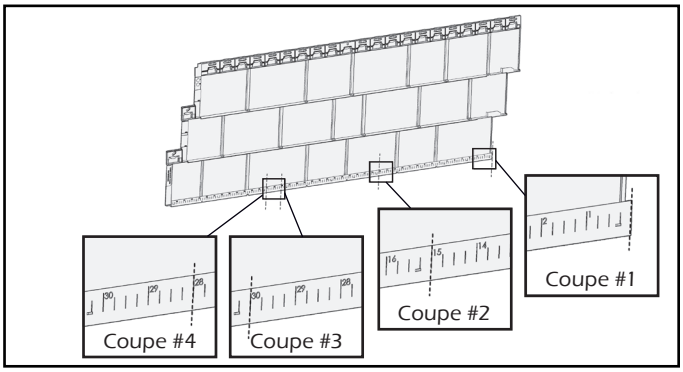
Figure K